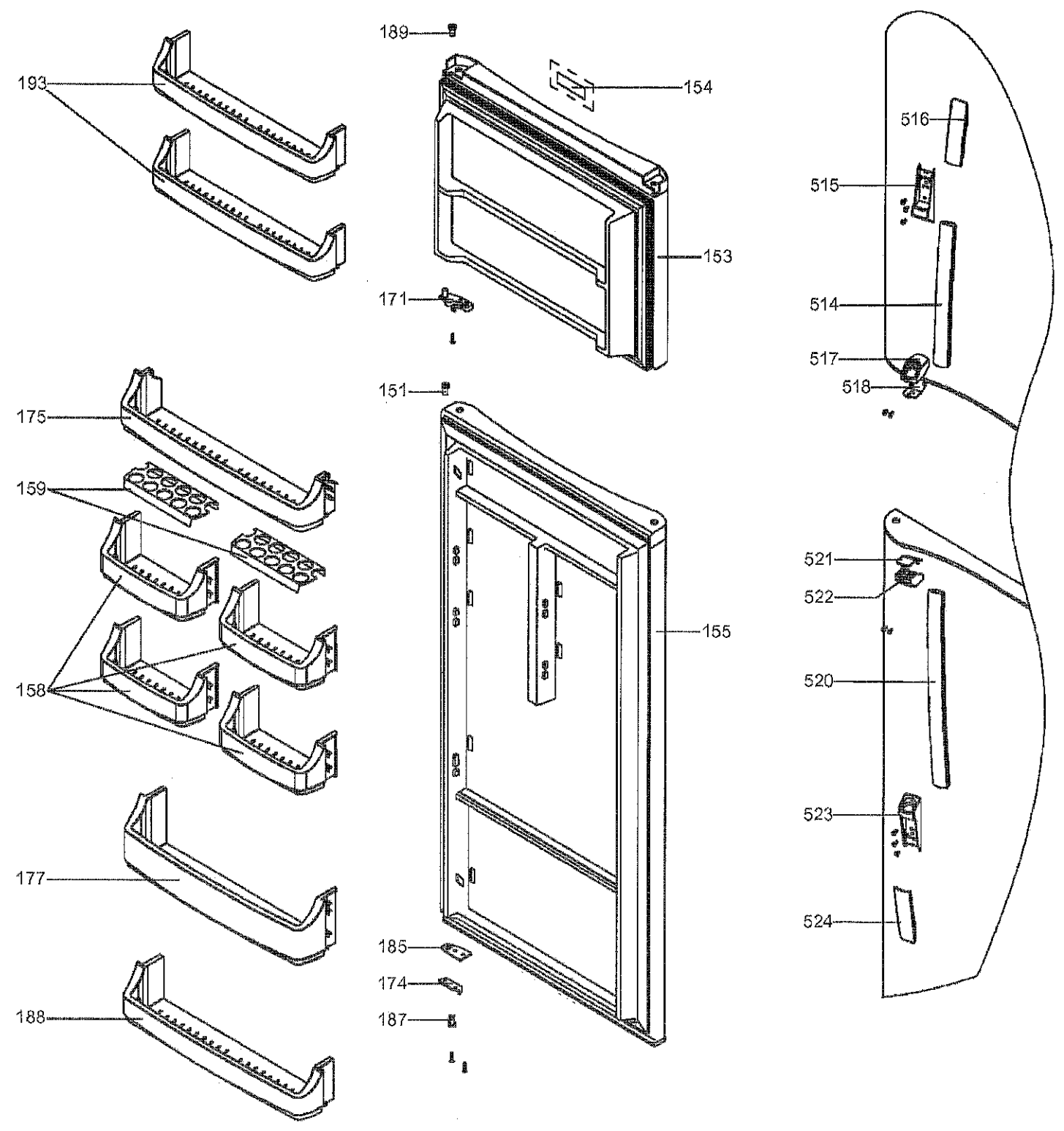
193
189
154
153
171
516
515
514
517
518
175
151
159
158
155
521
522
520
523
524
177
185
174
187
188

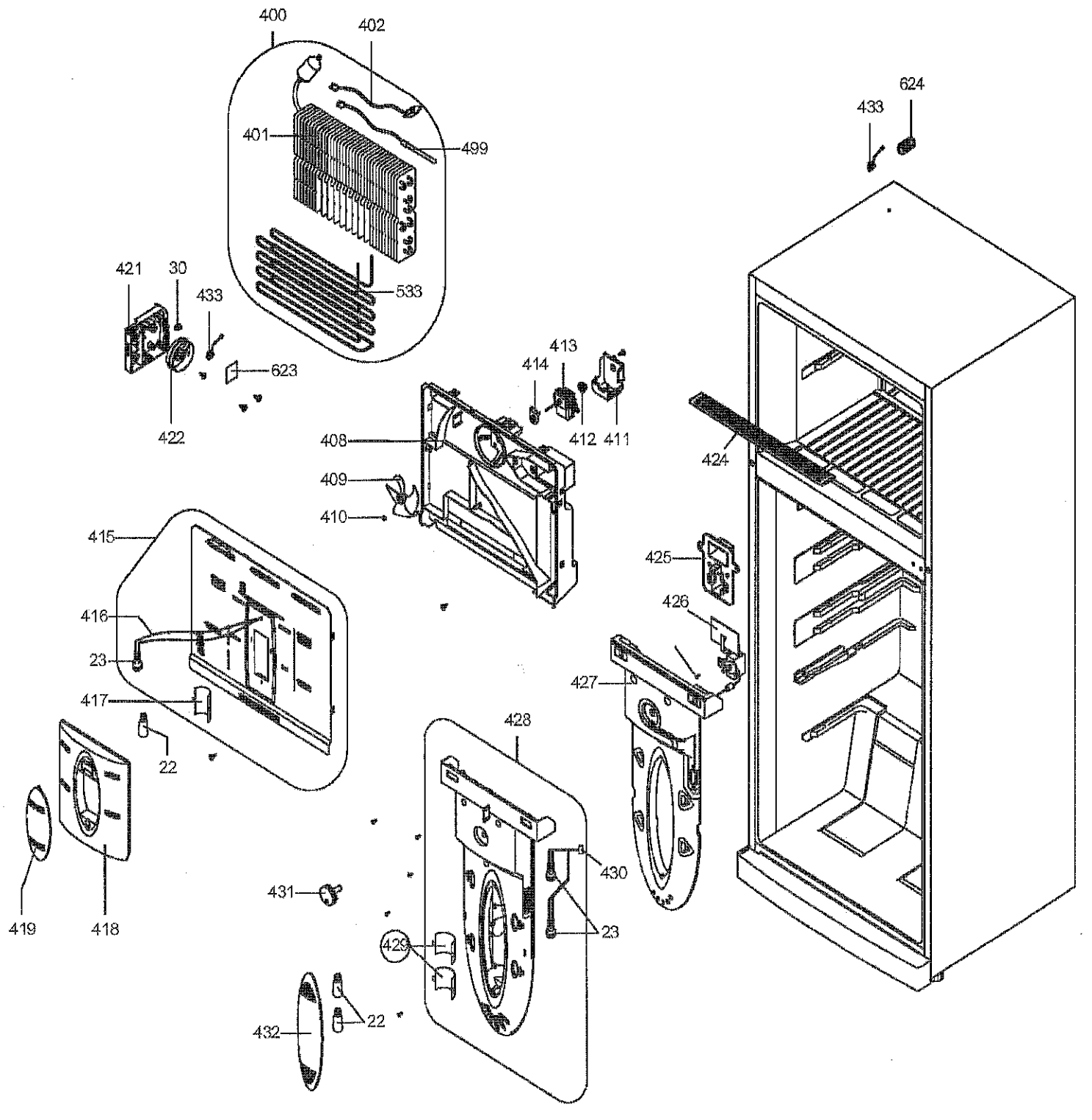
400
402
401
499
533
421
30
433
623
422
624
433
413
414
412
411
408
409
410
424
415
425
416
426
23
427
417
22
428
430
431
419
418
23
429
22
432

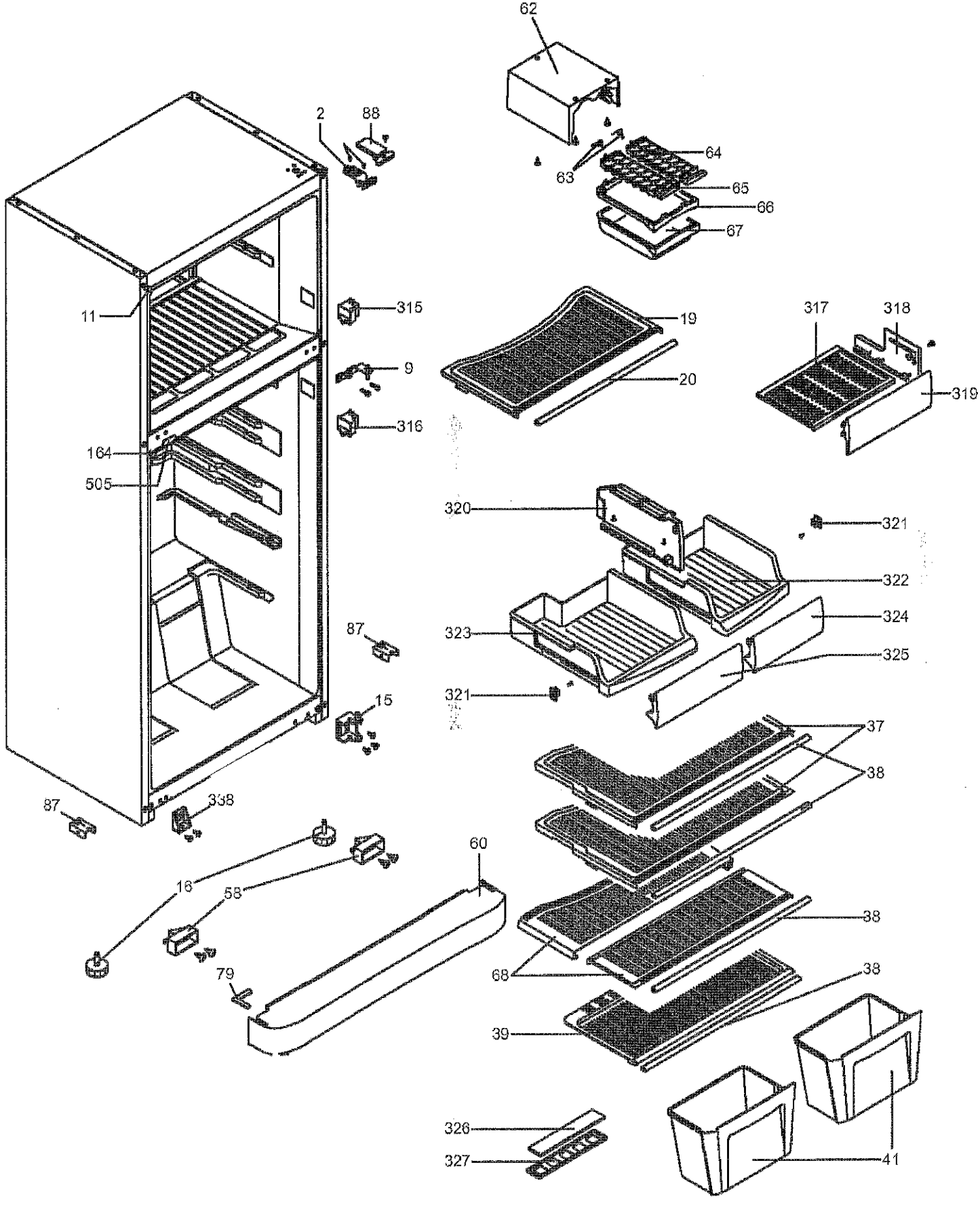
62
2
88
64
63
65
66
67
11
315
19
317
318
9
20
319
316
164
505
320
321
322
324
323
325
87
321
15
37
38
87
338
60
16
58
38
68
79
38
39
326
327
41

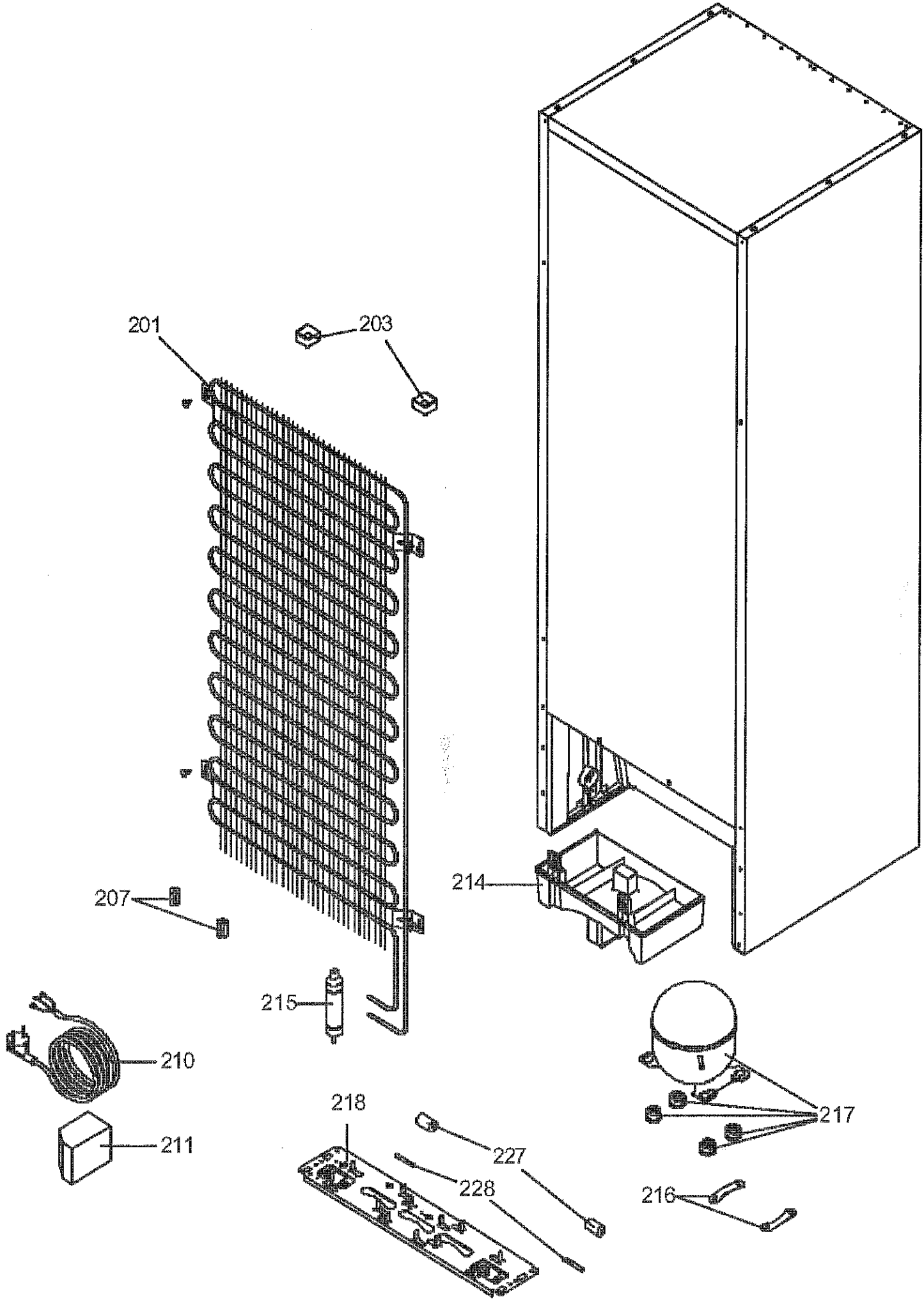
201
203
214
207
215
210
211
218
227
228
217
216